Принцип действия непрерывной механической очистки от загрязнений

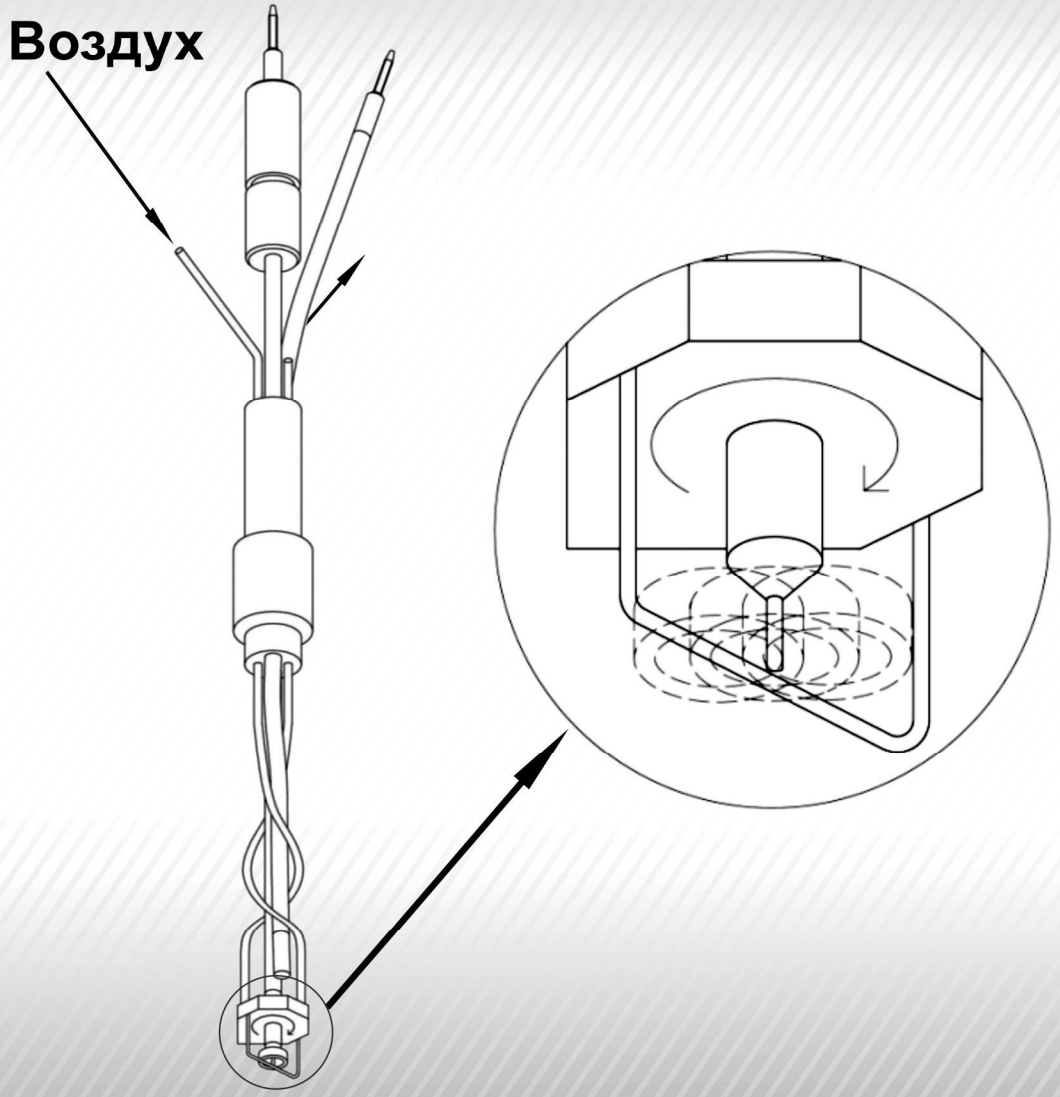

При необходимости в конструкцию датчика может быть интегрирован компактный пневмовибратор, работающий от сжатого воздуха. Пневмовибратор сообщает круговые движения кольцу, которое очищает чувствительную часть датчика концентрации от осадков, масел и других загрязнений.
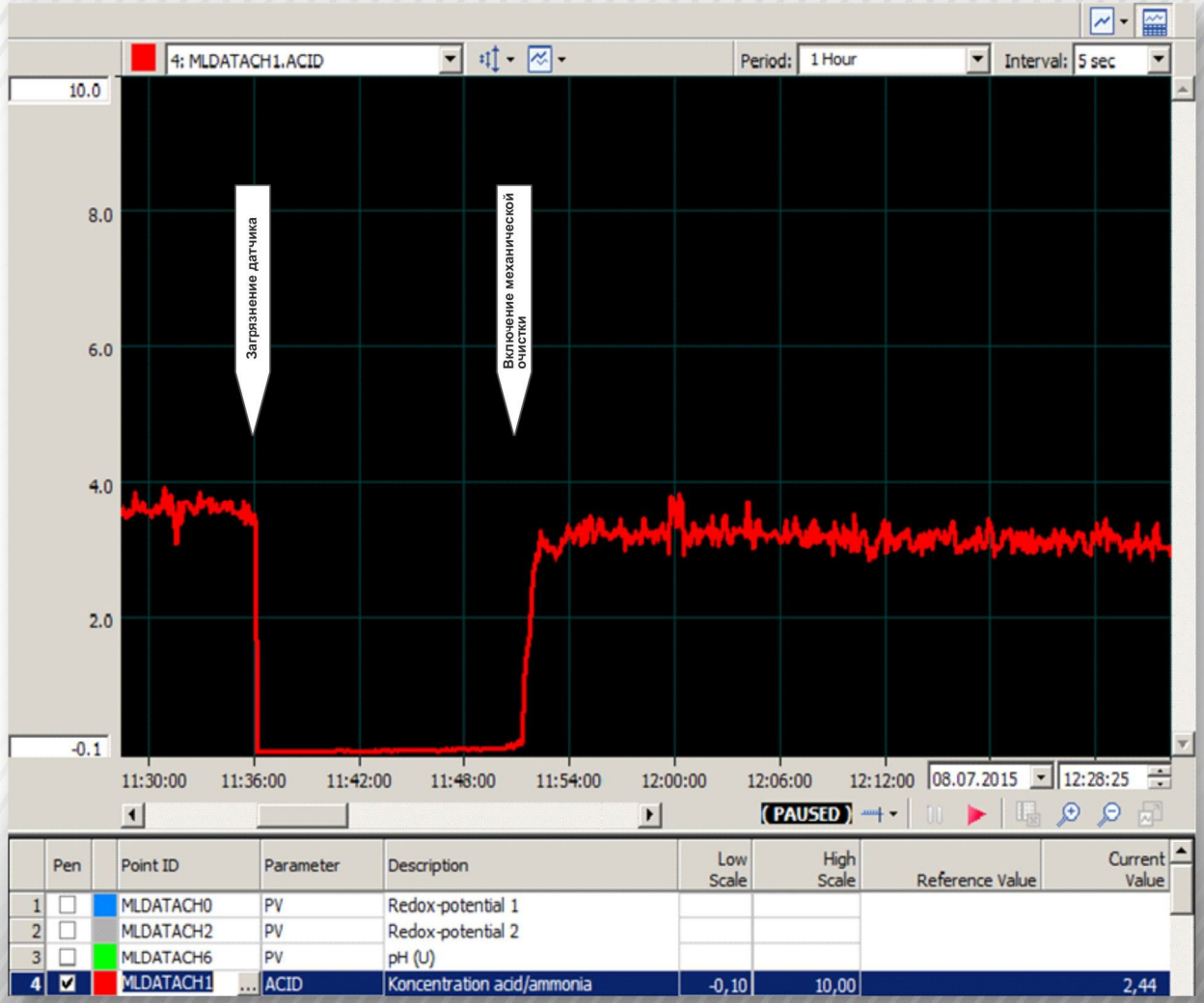
Измерение концентрации азотной кислоты с использованием механической очистки